โครงการ

โครงการก่อสร้างทางเดิน คสล. ลอดใต้สะพานในเขตทางหลวง
กว้าง 2.00 ม. ยาว 80.00 ม.

ที่ตั้งโครงการ

ใต้สะพานข้ามลำเหมืองโจ้ ในเขตทางหลวง หมายเลข 121 ตอนต้นเปา-ดอนแก้ว กม.ที่ 23+230
หมู่ 4, หมู่ 8 บ้านสันคะยอม, บ้านเด่นสันคะยอม ตำบลสันทรายน้อย อำเภอสันทราย จังหวัดเชียงใหม่

เจ้าของโครงการ

สำนักงานเทศบาลตำบลสันทรายหลวง

เทศบาลตำบลสันทรายหลวง
ตำบลสันทรายน้อย อำเภอสันทราย จังหวัดเชียงใหม่
โทร 0-5339-7248-9
www.Sansailuang.org

ตรวจ	ตรวจ	เห็นชอบ	อนุมัติ
นายช่างโยธา	ผู้อำนวยการกองช่าง	ปลัดเทศบาลตำบลสันทรายหลวง	นายกเทศมนตรีตำบลสันทรายหลวง

แผนที่สังเขปแสดงตำแหน่งจุดก่อสร้างทางข้ามทางรถไฟ ค.ถ.ถ

ทางหลวงแผ่นดินหมายเลข 1001
(เชียงใหม่-พร้าวสายเก่า)

ลำเหมืองโจ้

ซอยบ้านทุ่ง ซอย 16

ซอยบ้านทุ่ง ซอย 4

ทางหลวงแผ่นดินหมายเลข 121

ทางรถไฟสายเหนือ

ทางหลวงแผ่นดินหมายเลข 121 กม.ที่ 23+230

โครงการก่อสร้างทางข้ามทางรถไฟ ค.ถ.ถ. ตอนที่ 1 ตำบลหนองหอย อำเภอสันทราย จังหวัดเชียงใหม่ ช่วงระหว่างหมายเลขเสาหลักกิโลเมตรที่ 23+230 ถึงหมายเลขเสาหลักกิโลเมตรที่ 23+430 ระยะทางประมาณ 200 ม. ช่วงที่ 1 ระยะทางประมาณ 80.00 ม. ช่วงที่ 2 ระยะทางประมาณ 200.00 ม. ช่วงที่ 3 ระยะทางประมาณ 80.00 ม. ช่วงที่ 4 ระยะทางประมาณ 200.00 ม. ช่วงที่ 5 ระยะทางประมาณ 80.00 ม. ช่วงที่ 6 ระยะทางประมาณ 200.00 ม. ช่วงที่ 7 ระยะทางประมาณ 80.00 ม. ช่วงที่ 8 ระยะทางประมาณ 200.00 ม. ช่วงที่

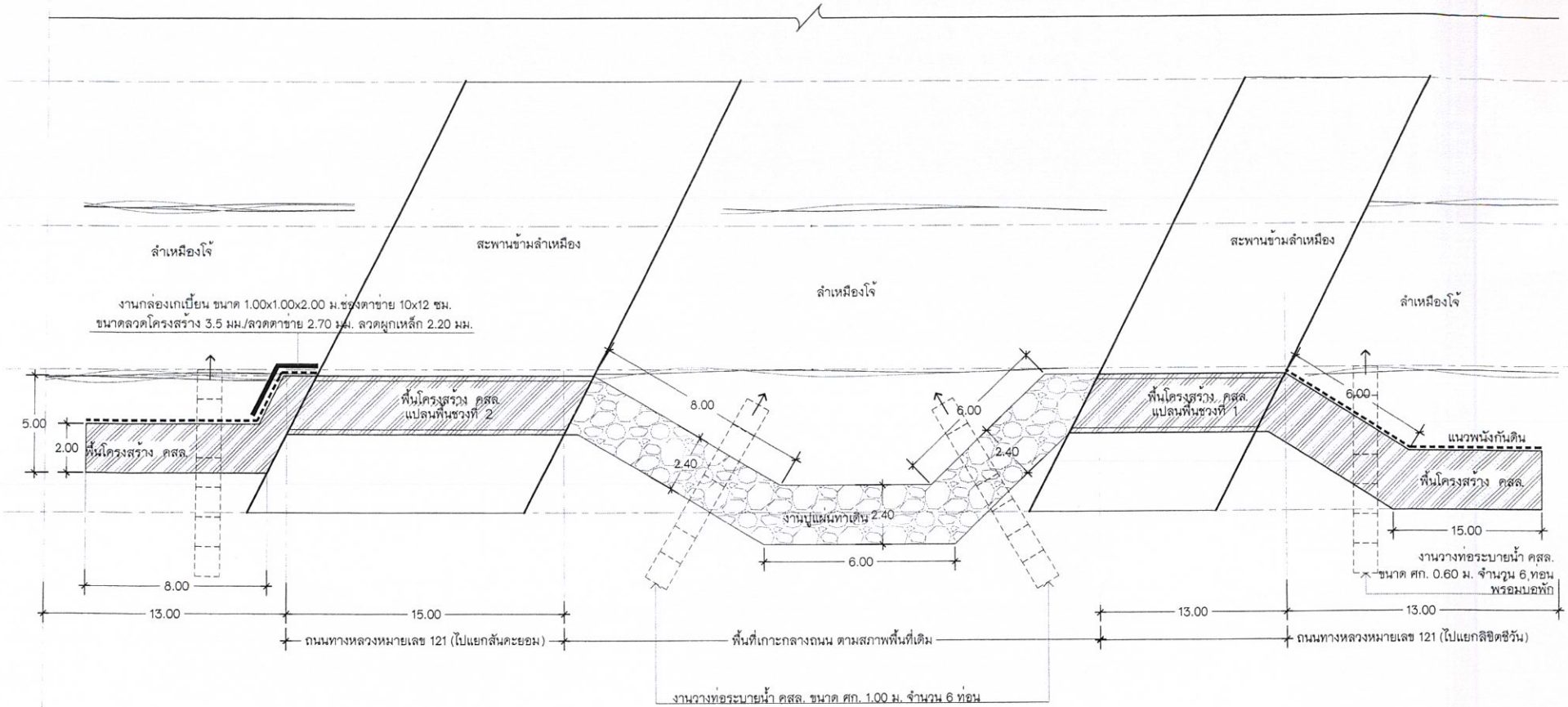

Plan

SCALE 1: 200

เทศบาลตำบลสันทรายหลวง ตำบลสันทรายน้อย อำเภอสันทราย จังหวัดเชียงใหม่ โทร 0-5339-7248-9 www.Sansailuang.org	**ตรวจ** นายช่างโยธา / หัวหน้าฝ่ายแบบแผนและก่อสร้าง	**ตรวจ** ผู้อำนวยการกองช่าง	**เห็นชอบ** ปลัดเทศบาลตำบลสันทรายหลวง	**อนุมัติ** นายกเทศมนตรีตำบลสันทรายหลวง

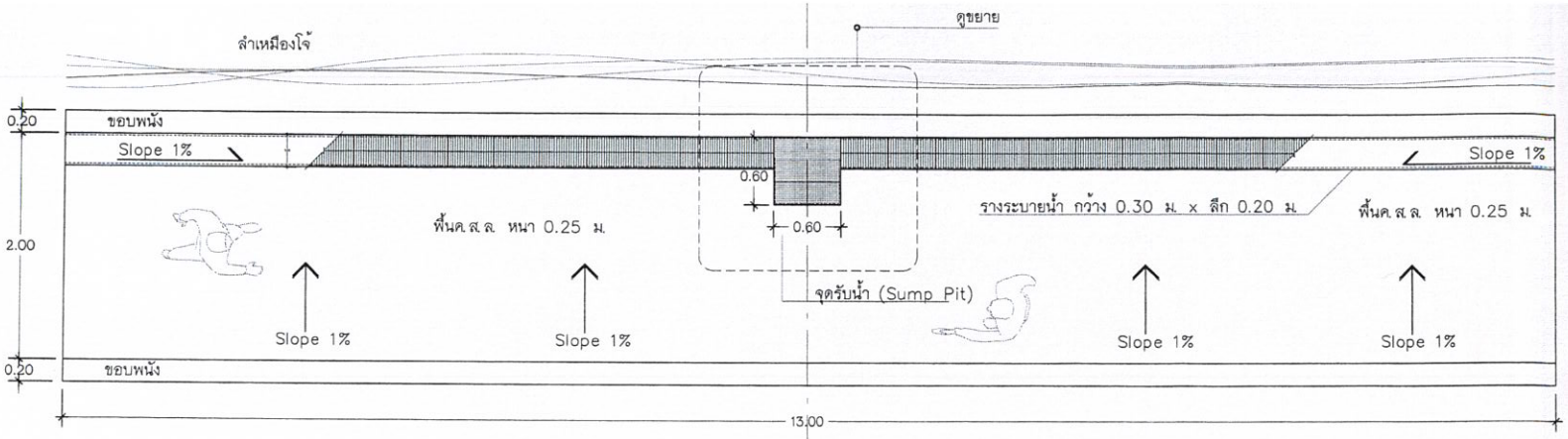

แปลนพื้นช่วงที่ 1

SCALE 1:50

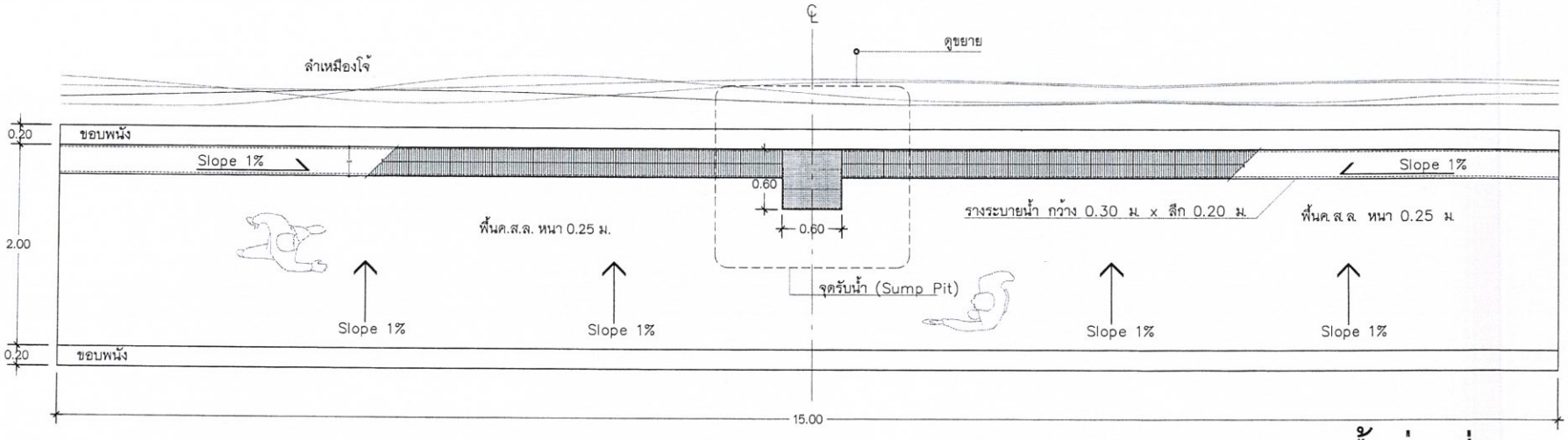

แปลนพื้นช่วงที่ 2

SCALE 1:50

เทศบาลตำบลสันทรายหลวง
ตำบลสันทรายน้อย อำเภอสันทราย จังหวัดเชียงใหม่
โทร 0-5339-7248-9
www.Sansailuang.org

ตรวจ	ตรวจ	เห็นชอบ	อนุมัติ
นายช่างโยธา / หัวหน้าฝ่ายแบบแผนและก่อสร้าง	ผู้อำนวยการกองช่าง	ปลัดเทศบาลตำบลสันทรายหลวง	นายกเทศมนตรีตำบลสันทรายหลวง

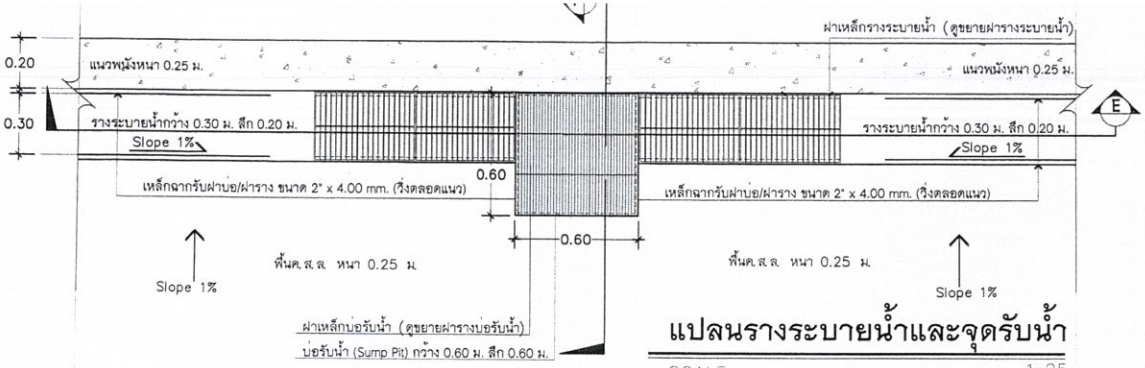

แปลนรางระบายน้ำและจุดรับน้ำ

SCALE 1:25

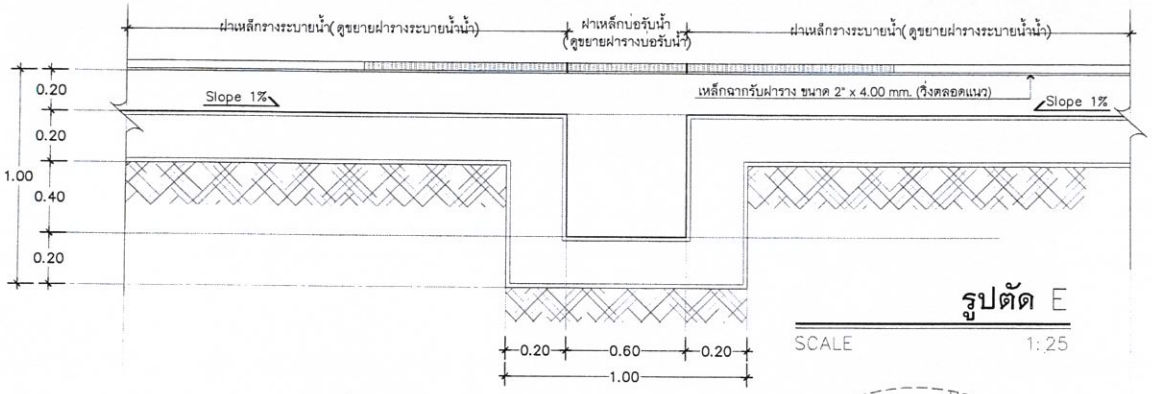

รูปตัด E

SCALE 1:25

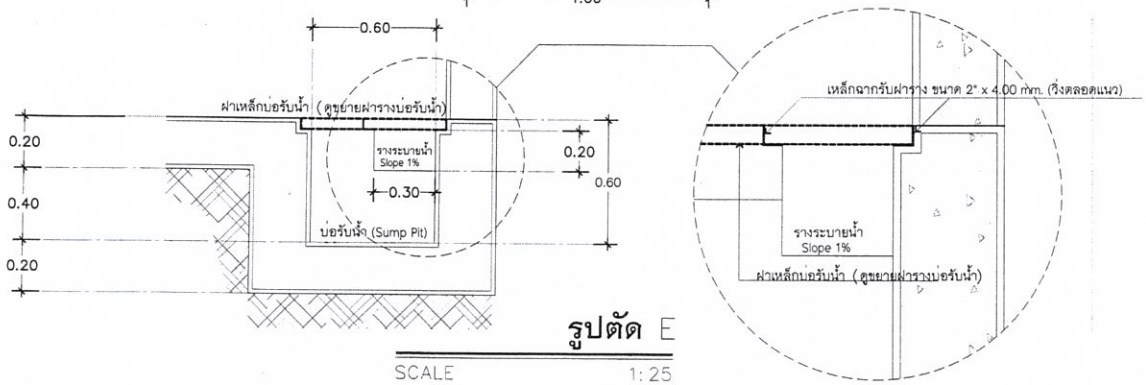

รูปตัด E

SCALE 1:25

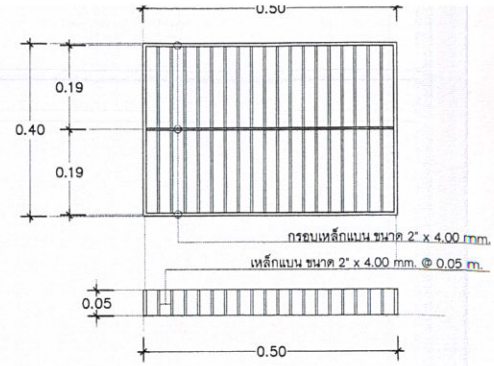

ขยายฝาเหล็กรางระบายน้ำ

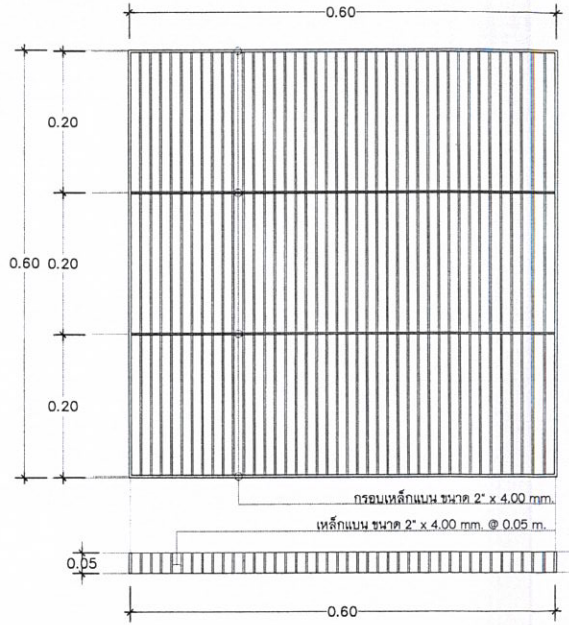

ขยายฝาเหล็กบ่อรับน้ำ

เทศบาลตำบลสันทรายหลวง
ตำบลสันทรายน้อย อำเภอสันทราย จังหวัดเชียงใหม่
โทร 0-5339-7248-9
www.Sansailuang.org

ตรวจ	ตรวจ	เห็นชอบ	อนุมัติ
นายช่างโยธา / หัวหน้าฝ่ายแบบแผนและก่อสร้าง	ผู้อำนวยการกองช่าง	ปลัดเทศบาลตำบลสันทรายหลวง	นายกเทศมนตรีตำบลสันทรายหลวง

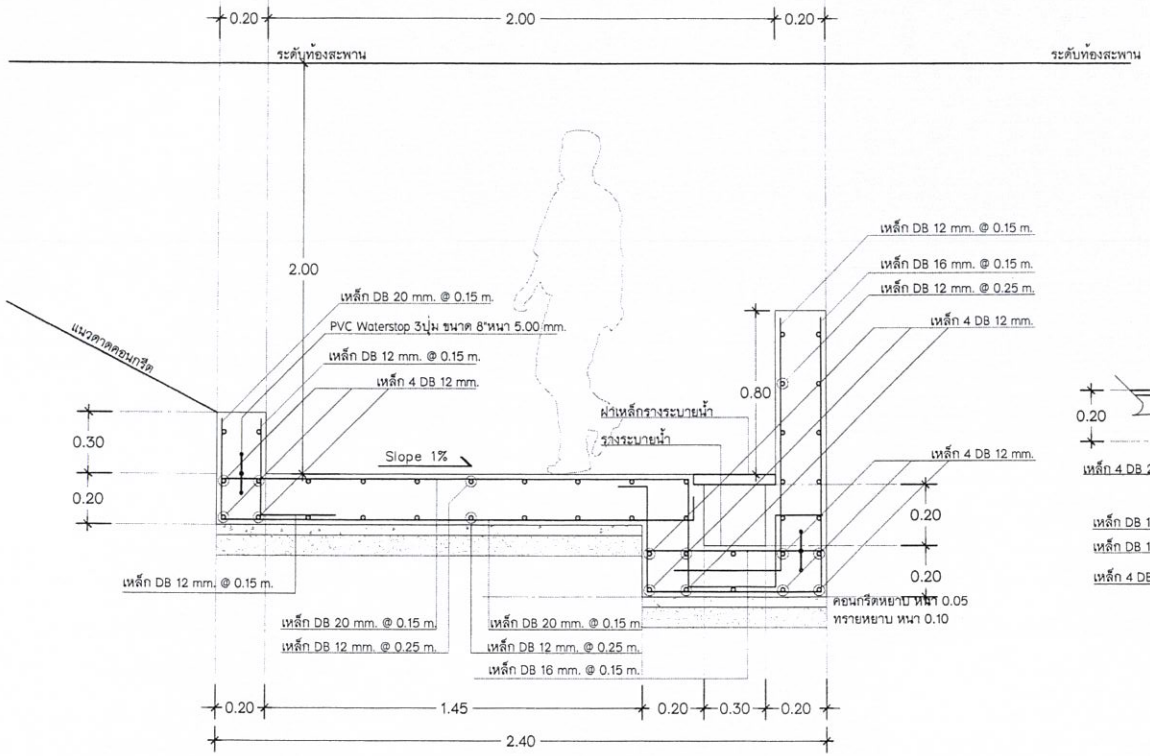

แสดงการเสริมเหล็กทางลอด

SCALE 1:25

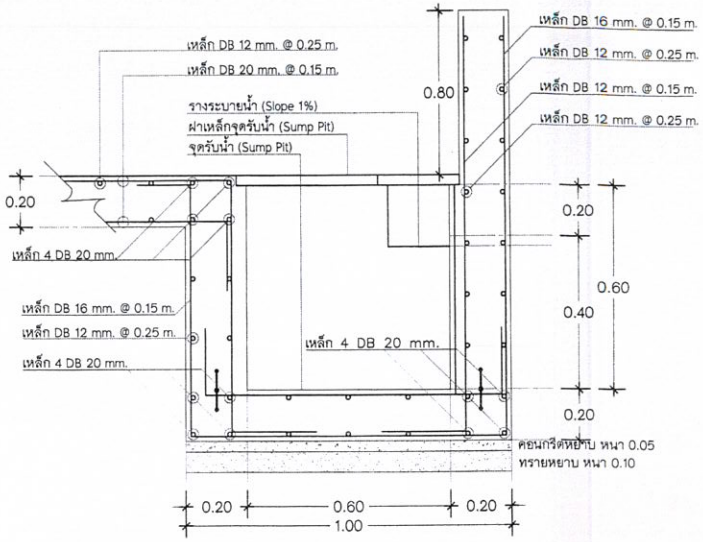

แสดงการเสริมเหล็กจุดรับน้ำ

SCALE 1:25

เทศบาลตำบลสันทรายหลวง
ตำบลสันทรายน้อย อำเภอสันทราย จังหวัดเชียงใหม่
โทร 0-5339-7248-9
www.Sansailuang.org

ตรวจ	ตรวจ	เห็นชอบ	อนุมัติ
นายชวงโยธา / หัวหน้าฝ่ายแบบแผนและก่อสร้าง	ผู้อำนวยการกองช่าง	ปลัดเทศบาลตำบลสันทรายหลวง	นายกเทศมนตรีตำบลสันทรายหลวง

แบบแปลน

SCALE 1:20

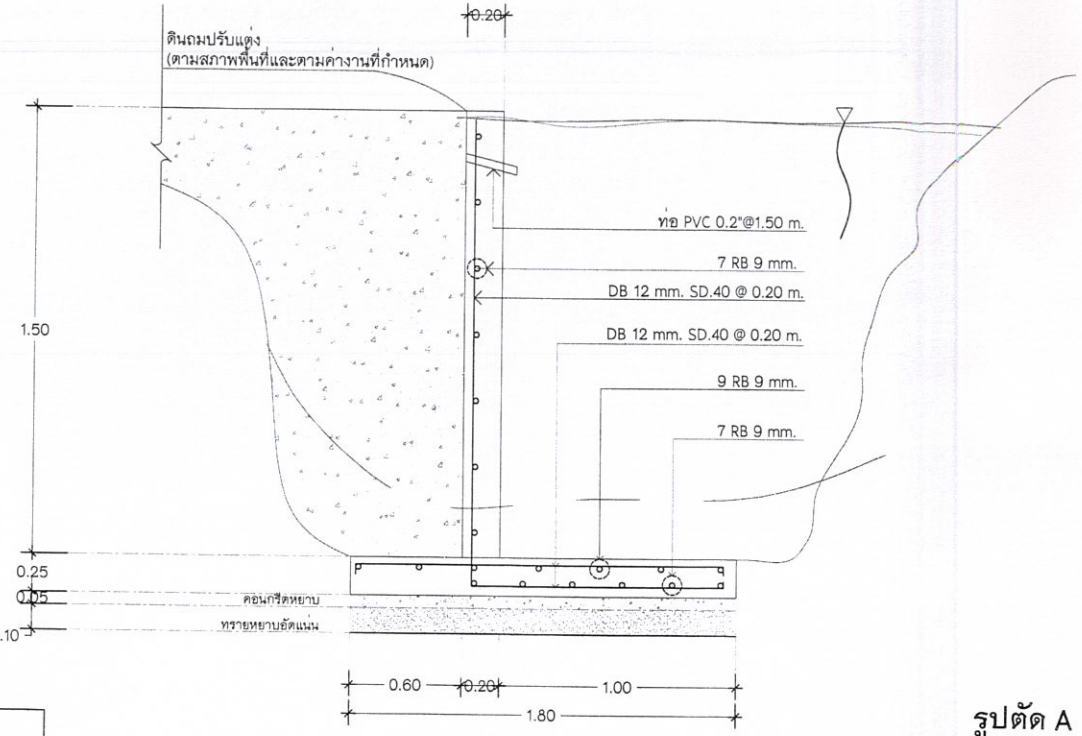

รูปตัด A

SCALE 1:20

ข้อกำหนดประกอบแบบแปลนก่อสร้าง

1. ก่อนส่งมอบงานงวดสุดท้ายต้องปรับพื้นที่ให้เรียบร้อย ทำความสะอาดบริเวณที่ก่อสร้างจนเป็นที่ยอมรับของคณะกรรมการตรวจการจาง

2. รายละเอียด สัญญา แบบแปลน การก่อสร้าง ให้มีการเปลี่ยนแปลงได้ตามความเหมาะสม ทั้งนี้ที่ไม่ขัดกับวิชาชางที่ดี และอยู่ในดุลยพินิจของ ผู้ว่าจ้าง คณะกรรมการตรวจการจ้าง และผู้ควบคุมงาน การเพิ่มหรือลดปริมาณงานให้เพิ่มหรือลดตามราคาต่อหน่วยงานนั้นๆ

3. กรณีที่โครงการก่อสร้างมีผลทดสอบวัสดุคอนกรีต สามารถใช้ค่ากำลังอัดที่ผ่านเกณฑ์มาตรฐานที่อายุคอนกรีต 7วัน หรือ 14วันได้

แบบแสดง พนังกันดิน สูง 1.50 เมตร

เทศบาลตำบลสันทรายหลวง
ตำบลสันทรายน้อย อำเภอสันทราย จังหวัดเชียงใหม่
โทร 0-5339-7248-9
www.Sansailuang.org

ตรวจ	ตรวจ	เห็นชอบ	อนุมัติ
นายชางโยธา / หัวหน้าฝ่ายแบบแผนและก่อสร้าง	ผู้อำนวยการกองช่าง	ปลัดเทศบาลตำบลสันทรายหลวง	นายกเทศมนตรีตำบลสันทรายหลวง

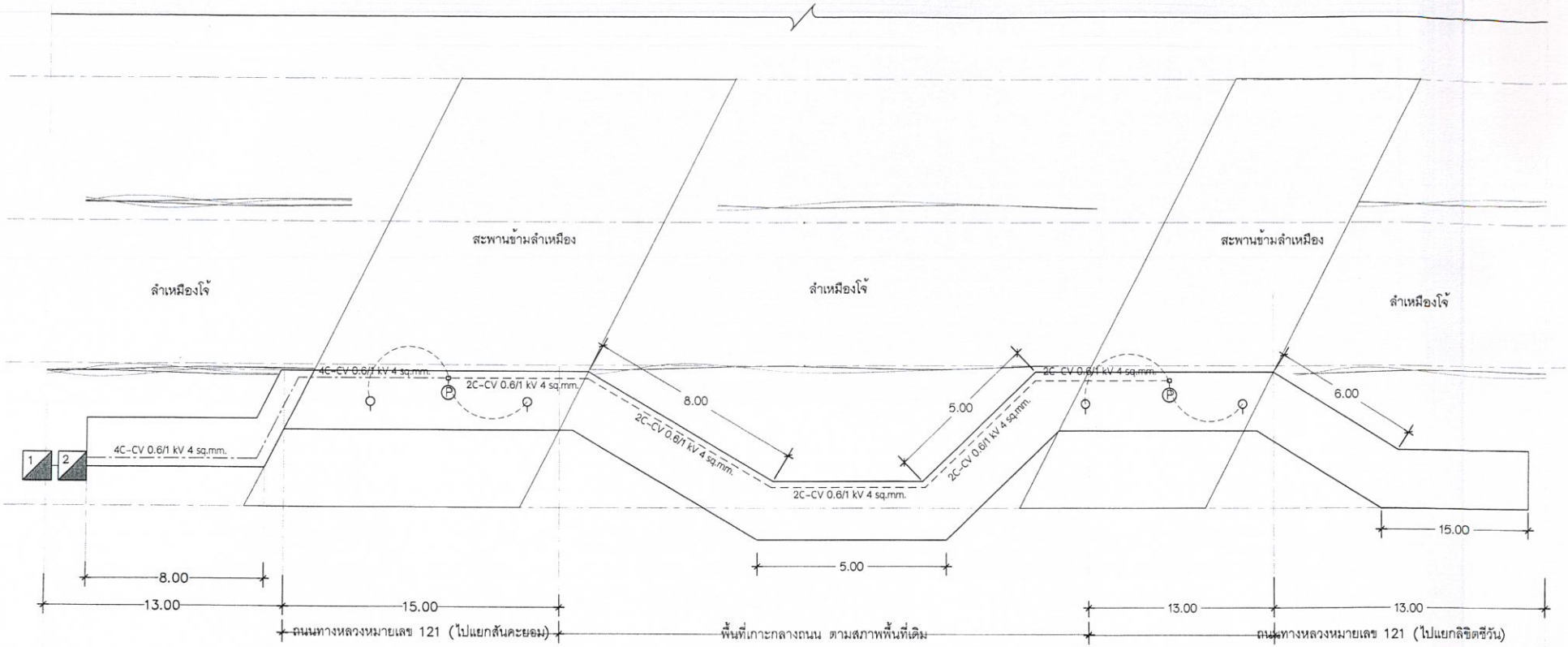

แปลนไฟฟ้า

SCALE 1:200

สัญลักษณ์ประกอบแบบงานไฟฟ้า

- 4C-CV 0.6/1 kV 4 sq.mm.
- 2C-CV 0.6/1 kV 4 sq.mm.

เดินสายไฟในท่อร้อยสาย IMC. Dia 3/4"

- ดวงโคม Spotlight ชนิดหลอด LED ขนาด 100 w
- ปั๊มแช่สแตนเลสมีลูกลอย ขนาด ศก. 3 นิ้ว 1 HP 220-230 V
- ชุดตู้ควบคุมแผงเมน

เทศบาลตำบลสันทรายหลวง
ตำบลสันทรายน้อย อำเภอสันทราย จังหวัดเชียงใหม่
โทร 0-5339-7248-9
www.Sansailuang.org

ตรวจ	ตรวจ	เห็นชอบ	อนุมัติ
นายชางโยธา / หัวหน้าฝ่ายแบบแผนและก่อสร้าง	ผู้อำนวยการกองช่าง	ปลัดเทศบาลตำบลสันทรายหลวง	นายกเทศมนตรีตำบลสันทรายหลวง

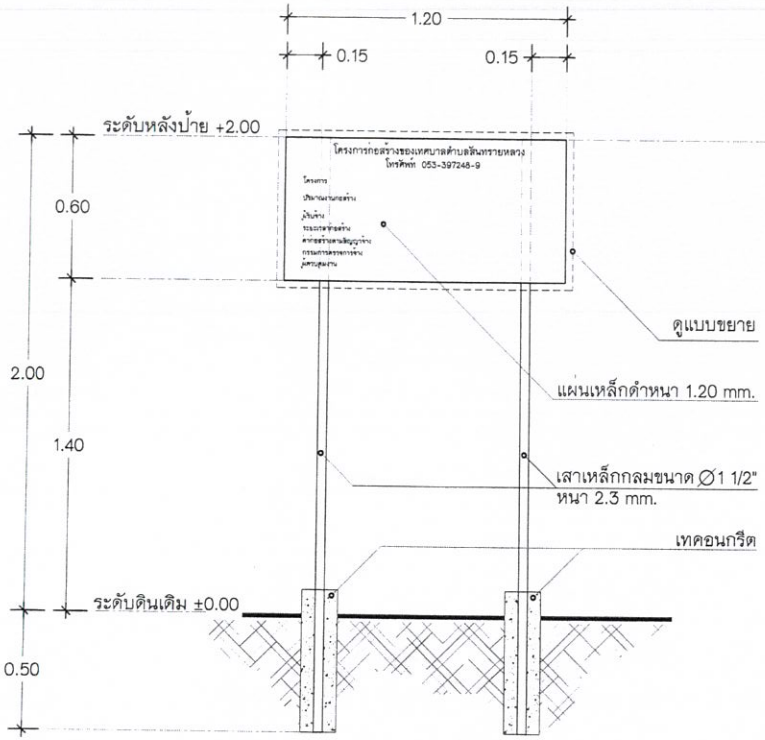

ด้านหน้าป้าย

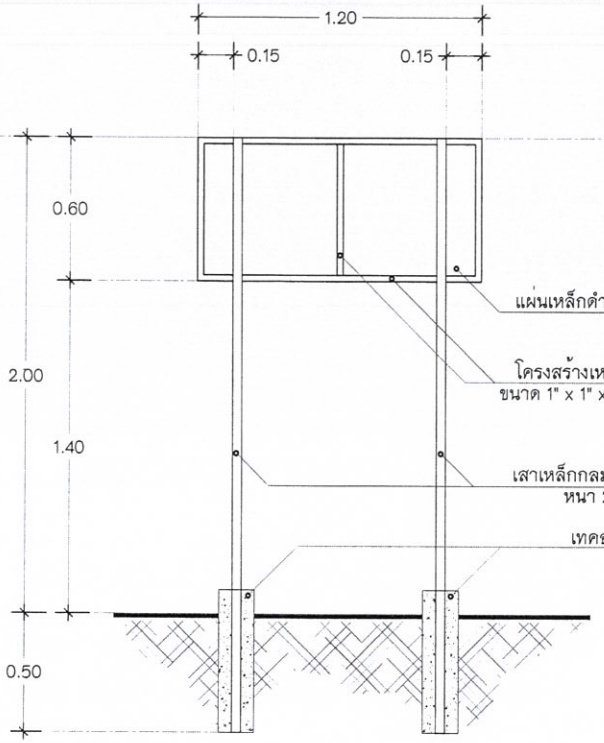

ด้านหลังป้าย

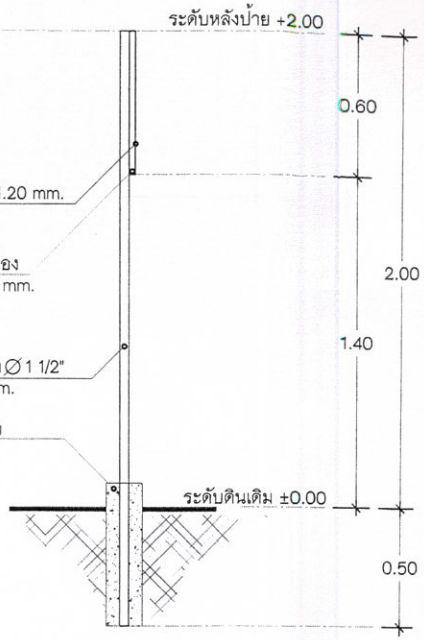

ด้านข้างป้าย

หมายเหตุ

โครงป้ายทั้งหมดทาด้วยสีน้ำมันสีเขียว

ตัวแผ่นป้ายโครงการทาพื้นด้วยสีน้ำมันสีเขียว ตัวอักษรสีขาว (เขียน, พ่น, สติกเกอร์)

แบบแสดงป้ายโครงการก่อสร้าง

SCALE 1:20

เทศบาลตำบลสันทรายหลวง ตำบลสันทรายน้อย อำเภอสันทราย จังหวัดเชียงใหม่ โทร 0-5339-7248-9 www.Sansailuang.org	ตรวจ นายช่างโยธา / หัวหน้าฝ่ายแบบแผนและก่อสร้าง	ตรวจ ผู้อำนวยการกองช่าง	เห็นชอบ ปลัดเทศบาลตำบลสันทรายหลวง	อนุมัติ นายกเทศมนตรีตำบลสันทรายหลวง

หมายเหตุ

โครงป้ายทั้งหมดทาด้วยสีน้ำมันสีเขียว

ตัวแผ่นป้ายโครงการทาพื้นด้วยสีน้ำมันสีเขียว ตัวอักษรสีขาว (เขียน, พ่น, สติกเกอร์)

แบบขยายป้ายโครงการก่อสร้าง

SCALE 1:10

เทศบาลตำบลสันทรายหลวง ตำบลสันทรายน้อย อำเภอสันทราย จังหวัดเชียงใหม่ โทร 0-5339-7248-9 www.Sansailuang.org	**ตรวจ** นายช่างโยธา / หัวหน้าฝ่ายแบบแผนและก่อสร้าง	**ตรวจ** ผู้อำนวยการกองช่าง	**เห็นชอบ** ปลัดเทศบาลตำบลสันทรายหลวง	**อนุมัติ** นายกเทศมนตรีตำบลสันทรายหลวง